TOUCHE 100

Dane techniczne	TOUCHE120	TOUCHE122
użytkowanie	intensywne	intensywne
częstotliwość użytkowania	40%	40%
zasilanie napędu	230 Vac - 50/60 Hz	230 Vac - 50/60 Hz
pobór mocy	600W	600W
stopień ochrony	IP67	IP67
odporność na uderzenia bez deformacji	2000 J	2000 J
odporność na wyłamanie	25000 J	25000 J
ciśnienie podczas pracy	10 bar	10 bar
czas otwierania	10 s	7 s
czas zamykania	15 s	11 s
suw cylindra	700 mm	500 mm
grubość cylindra	10 mm	10 mm
zakres temperatury pracy	-20°C +60°C	-20°C +60°C
waga napędu	176 kg	130 kg

Wymiary

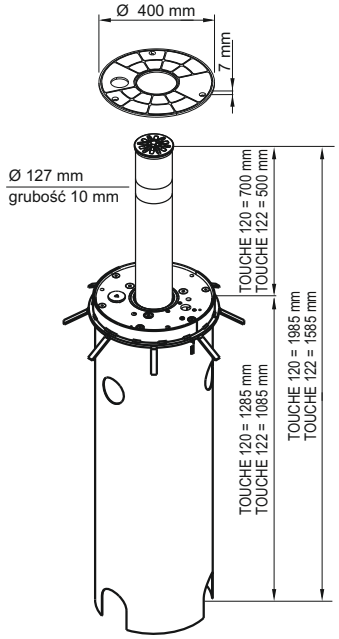

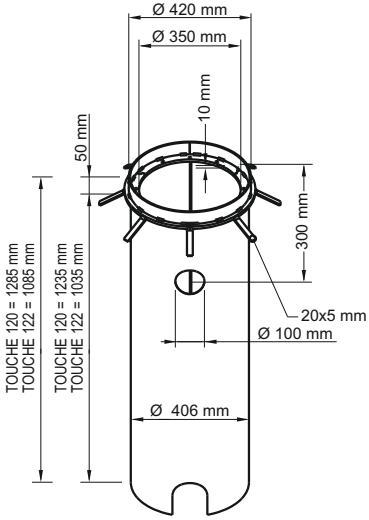

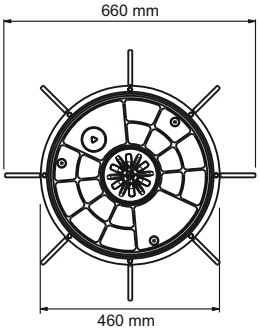

:TOUCHE 100

Hydrauliczne słupy wysuwane

Nowa linia hydraulicznych słupów wysuwanych, zasilanych napięciem 230 Vac.
Wysuwany cylinder o przekroju Ø120 mm zapewnia najwyższy poziom bezpieczeństwa i praktyczności.

Doskonały do każdej instalacji, w której ceni się walory estetyczne, solidność i wytrzymałość.
TOUCHE 100 posiada blokadę wysuwania w przypadku wykrycia przeszkody.
Wyposażony w diody sygnalizacyjne LED.

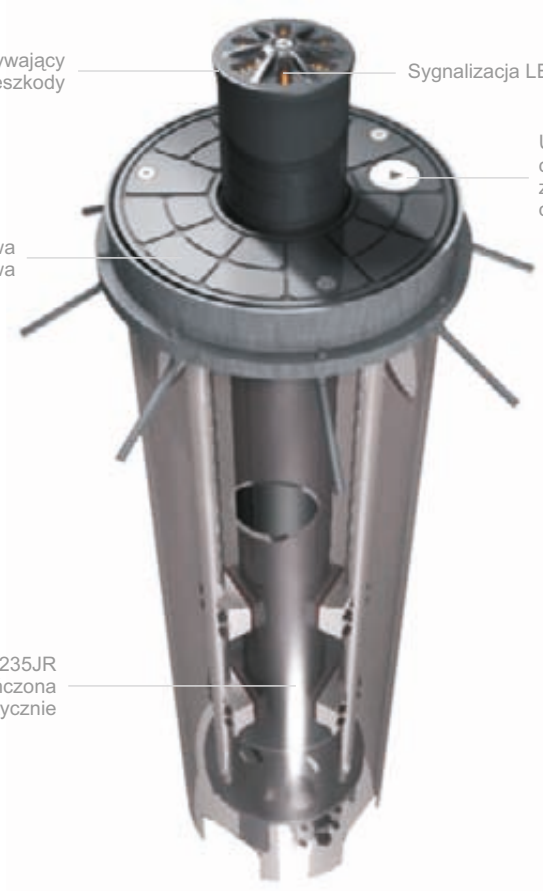

TOUCHE 100

TEST ODPORNOŚCI NA UDERZENIA

TOUCHE 120
odporność na uderzenia bez deformacji 2,000 J

Odporność słupów wysuwanych na uderzenia bez deformacji przy pewnej sile oznacza, że po wypadku słup kontynuuje pracę bez odniesienia uszkodzeń konstrukcji i urządzeń ruchomych.

TOUCHE 120
odporność na uderzenia z deformacją 25,000 J

Odporność słupów wysuwanych na uderzenia z deformacją przy pewnej sile oznacza, że po wypadku słup nie może pracować i doznał uszkodzeń konstrukcji oraz urządzeń ruchomych.

Diagram odporności na uderzenia (masa-prędkość-siła)

MASA (kg)	2,000 J (bez deformacji)		25,000 J (z deformacją)	
600	2.58 m/s	9.3 km/h	9.13 m/s	32.9 km/h
1000	2.00 m/s	7.2 km/h	7.07 m/s	25.5 km/h
1400	1.69 m/s	6.1 km/h	5.98 m/s	21.5 km/h
1800	1.49 m/s	5.4 km/h	5.27 m/s	19.0 km/h
2200	1.35 m/s	4.9 km/h	4.77 m/s	17.2 km/h
2600	1.24 m/s	4.5 km/h	4.39 m/s	15.8 km/h
3000	1.15 m/s	4.2 km/h	4.08 m/s	14.7 km/h
3400	1.08 m/s	3.9 km/h	3.83 m/s	13.8 km/h
3800	1.03 m/s	3.7 km/h	3.63 m/s	13.1 km/h
4200	0.98 m/s	3.5 km/h	3.45 m/s	12.4 km/h
4600	0.93 m/s	3.4 km/h	3.30 m/s	11.9 km/h
5000	0.89 m/s	3.2 km/h	3.16 m/s	11.4 km/h
5400	0.86 m/s	3.1 km/h	3.04 m/s	11.0 km/h
5800	0.83 m/s	3.0 km/h	2.94 m/s	10.6 km/h
6200	0.80 m/s	2.9 km/h	2.84 m/s	10.2 km/h
6600	0.78 m/s	2.8 km/h	2.75 m/s	9.9 km/h
7000	0.76 m/s	2.7 km/h	2.67 m/s	9.6 km/h
7400	0.74 m/s	2.6 km/h	2.60 m/s	9.4 km/h
7800	0.72 m/s	2.6 km/h	2.53 m/s	9.1 km/h
8200	0.70 m/s	2.5 km/h	2.47 m/s	8.9 km/h
8600	0.68 m/s	2.5 km/h	2.41 m/s	8.7 km/h
9000	0.67 m/s	2.4 km/h	2.36 m/s	8.5 km/h
9400	0.65 m/s	2.3 km/h	2.31 m/s	8.3 km/h
9800	0.64 m/s	2.3 km/h	2.26 m/s	8.1 km/h
10200	0.63 m/s	2.3 km/h	2.21 m/s	8.0 km/h
10600	0.61 m/s	2.2 km/h	2.17 m/s	7.8 km/h
11000	0.60 m/s	2.2 km/h	2.13 m/s	7.7 km/h
11400	0.59 m/s	2.1 km/h	2.09 m/s	7.5 km/h
11800	0.58 m/s	2.1 km/h	2.06 m/s	7.4 km/h
12200	0.57 m/s	2.1 km/h	2.02 m/s	7.3 km/h
12600	0.56 m/s	2.0 km/h	1.99 m/s	7.2 km/h
13000	0.55 m/s	2.0 km/h	1.96 m/s	7.1 km/h
13400	0.55 m/s	2.0 km/h	1.93 m/s	7.0 km/h
13800	0.54 m/s	1.9 km/h	1.90 m/s	6.9 km/h
14200	0.53 m/s	1.9 km/h	1.88 m/s	6.8 km/h
14600	0.52 m/s	1.9 km/h	1.85 m/s	6.7 km/h
15000	0.52 m/s	1.9 km/h	1.83 m/s	6.6 km/h

:TOUCHE 100

ODPORNOŚĆ NA UDERZENIA BEZ DEFORMACJI 2,000 J

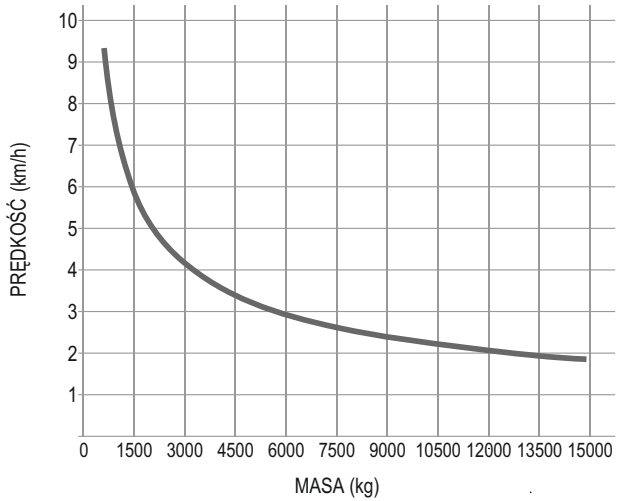

ODPORNOŚĆ NA UDERZENIA Z DEFORMACJĄ 25,000 J

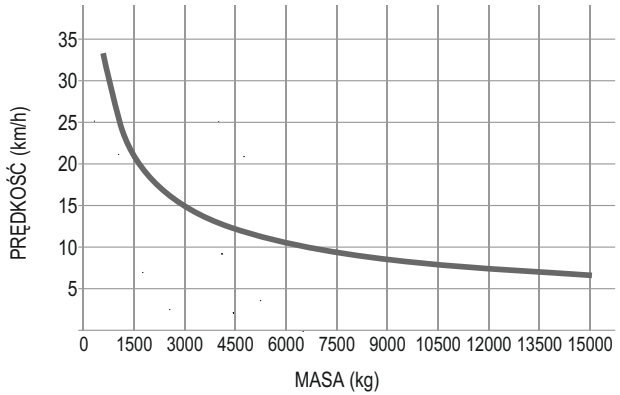

MODEL	MASA (kg)
	865 kg
	1000 kg
	1300 kg
	1500 kg
	2200 kg
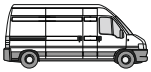	3500 kg
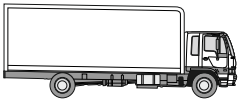	7500 kg
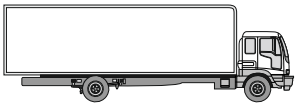	15000 kg
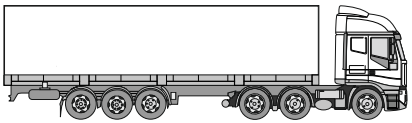	30000 kg

TOUCHE 100

			Ilość sztuk w opakowaniu	Ilość sztuk na palecie	kg	Kod	zł
1	**TOUCHE 120**	230 V hydrauliczny słup o przekroju Ø 120 mm, wysokość 700 mm	1	1	176	**85001**	**12.384,00**
1	**TOUCHE 122**	230 V hydrauliczny słup o przekroju Ø 120 mm, wysokość 500 mm	1	1	130	**85701**	

Akcesoria

AJ85300
Zewnętrzna obudowa na TOUCHE 120
2.782,00 zł

AJ85350
Zewnętrzna obudowa na TOUCHE 122

AS05530
Kontroler sygnalizacji LED oraz systemu antyzgnieceniowego dla TOUCHE
91,00 zł

AU02600
Obudowa na centralę AS05530
28,00 zł

Rekomendowane centrale sterujące:

Dla 1 lub 2 napędów
AS05550 (BA 230)
Patrz strona 93
698,00 zł

:TOUCHE 100

Przykładowa instalacja

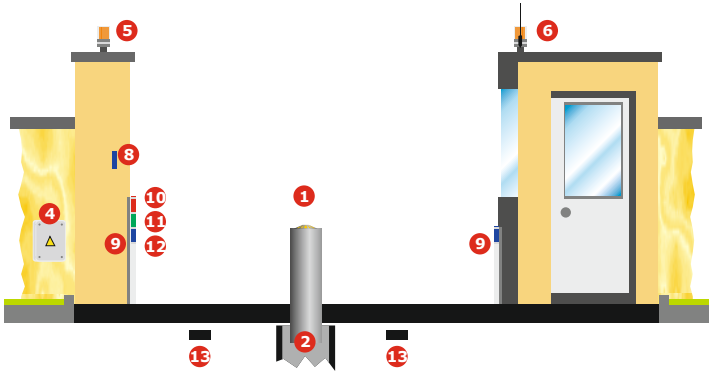

1

TOUCHE 100
230 Vac
Patrz strona 82

2

AJ85300
Zewnętrzna obudowa na TOUCHE 100
2.782,00 zł

3

AS05530
Kontroler sygnalizacji LED oraz systemu antyzgnieceniowego dla TOUCHE
91,00 zł

4

Rekomendowane centrale sterujące:
AS05550 (BA 230)
Patrz strona 93

5

AU02700
Plastikowa obudowa lampy
76,00 zł

AU02710
Płytka z żarówką 230 Vac
20,00 zł

6

AU02910
Dwukanałowy radioodbiornik
186,00 zł

7

AU03000
DOMINO nadajnik 4-kanałowy DTS4334 433 MHz
71,00 zł

8

AU01940
Stacyjka kluczykowa z wkładką patentową DCS100
124,00 zł

9

AU02000
Para fotokomórek DCF180
169,00 zł

10

AU02060
Czerwona lampa LED
24 Vdc/Vac • IP54
152,00 zł

11

AU02070
Zielona lampa LED
24 Vdc/Vac • IP54
152,00 zł

12

AU01970
Plastikowy łącznik dla dwóch fotokomórek i stacyjki kluczykowej lub do stworzenia sygnalizacji świetlnej
20,00 zł

13

3124ST
Detektor indukcyjny 24 Vdc
550,00 zł
31230ST
Detektor indukcyjny 230 Vac
550,00 zł

VEGA
Kamera do odczytu rejestracji samochodów
Patrz strona 130