SL 200 - 300

Dane techniczne	SL244	SL344
użytkowanie	prywatne posesje	intensywne
częstotliwość użytkowania	50%	90%
zasilanie napędu	● 24 Vdc	● 24 Vdc
pobór mocy	100W	100W
stopień ochrony	IP55	IP55
prędkość	150 mm/s - Z = 16 M 4	200 mm/s - Z = 16 M 4
max moment obrotowy	9 Nm	12 Nm
nominalny moment obrotowy	6 Nm	6 Nm
regulacja momentu obrotowego	elektroniczna	elektroniczna
regulacja prędkości	TAK	TAK
max waga skrzydła bramy	300 kg	500 kg
zakres temperatury pracy	-20°C +60°C	-20°C +60°C
wyłącznik termiczny	-	-
typ oleju	ALBIDA EP2	ALBIDA EP2
waga napędu	7 kg	8 kg

Wykres zastosowań

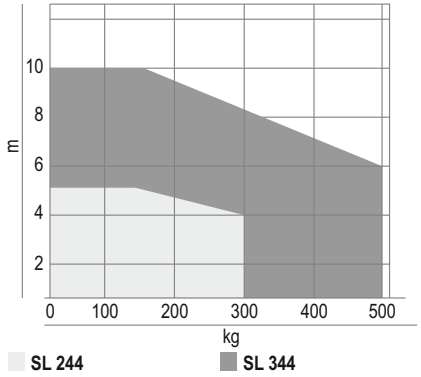

Wymiary

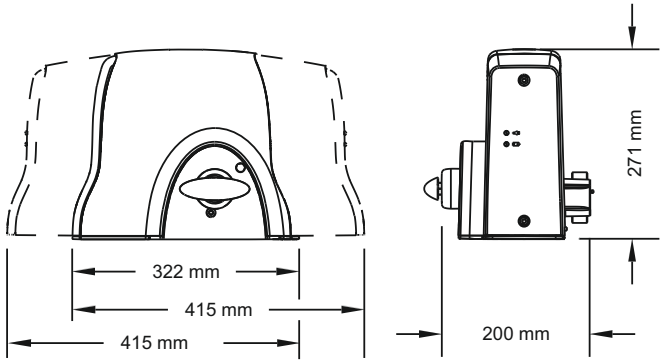

SL 200 - 300

Elektromechaniczne napędy do bram przesuwnych

Najnowsza generacja napędów do bram przesuwnych o średniej częstotliwości użytkowania i o masie od 300 kg do 500 kg, przeznaczonych do domów jednorodzinnych i rezydencji.
Niezwykle łatwe w instalacji, z możliwością pozycjonowania na osi poziomej i pionowej. Koła zębate napędu są wykonane w całości ze stali i brązu co zapewnia cichobieżność i niezawodność napędu. Ponadto zasilanie silnika napędu napięciem 24 Vdc gwarantuje najwyższe bezpieczeństwo użytkownika (wg standardu EN 12453).

Dzięki wbudowanemu urządzeniu sterującemu SC24, możliwe jest łatwe zaprogramowanie szybkości i siły przesuwu bramy przy zachowaniu funkcji antyzgnieceniowej oraz samoistnego spowolnienia SOFT STOP podczas zamykania i otwierania.
Przydatną opcją jest także zasilanie silnika z akumulatorów zamontowanych przy napędzie, dzięki którym brama napędzana jest bez zasilania zewnętrznego.
Seria SL łączy w sobie zaawansowaną technologię, łatwość w użyciu i wyjątkowy wygląd.

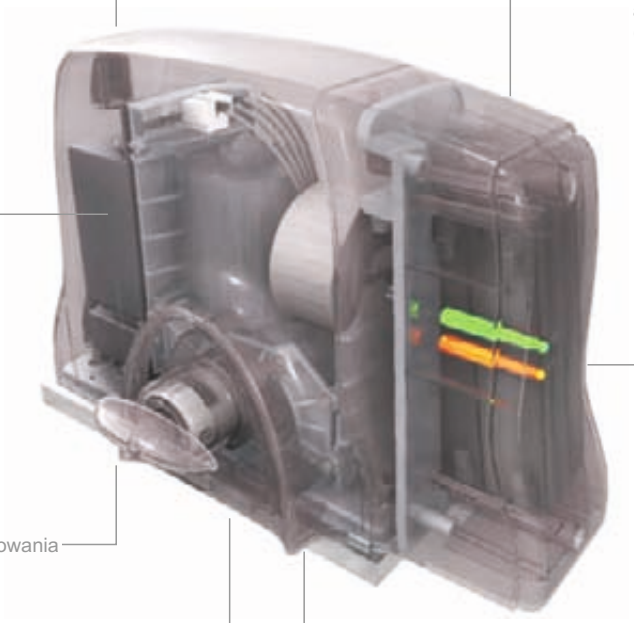

SL 200 - 300

				Ilość sztuk w opakowaniu	Ilość sztuk na palecie	kg	Kod	zł
1A	**SL244**	Centrala sterująca **SC24***, funkcja antyzgnieceniowa i SOFT STOP	EN				**tylko w zestawie**	
1B	**SL344**	Centrala sterująca **SC24***, funkcja antyzgnieceniowa i SOFT STOP	EN	1	30	260	**97404...4**	**1.029,00**

Nie zawiera płyty fundamentowej

* Specyfikacja techniczna central sterujących na stronie 103

Akcesoria

AJ00600
Urządzenie odblokowujące z kluczem osobistym
Wybierz wersję klucza
73,00 zł

A90702P
Klucz zapasowy do urządzenia odblokowującego z serii SL
10,00 zł

AJ92190
Płyta fundamentowa dla SL i PASS
73,00 zł

AJ00910
Podstawki pod magnesy
28,00 zł

AJ00605
Obudowa na akumulatory umieszczana przy napędzie
129,00 zł

AJ00606
24 V płytka ładująca akumulator, do AJ00605
Patrz strona 104
157,00 zł

AJ00900
Akumulator 1.9 Ah (12 V)
2 szt. potrzebne do zasilania 24V
91,00 zł

AJ91111
Listwa zębata (V6) z nylonowego włókna ze stalowym rdzeniem o module M4 (max waga bramy 600 kg - cena za metr)
63,00 zł

AJ91112/3
Listwa zębata stalowa (C40) o długości 1 metra i module M4 (30 x 12), cynkowa powłoka i otwory (do bramy powyżej 600 kg), z 12 śrubami mocującymi (cena za metr)
71,00 zł

SL 200 - 300 Zestaw

										Ilość sztuk w opakowaniu	Ilość sztuk na palecie	kg	Kod	zł
Zestaw SL 244	1x 1A	1x 2	1x 3	1x 4	1x 5	1x 6	1x 7		EN	1	30	305	**K244/08/F1**	1.485,00
Zestaw SL 244	1x 1A		1x 3	1x 4		1x 6			EN	1	30	305	**K244/08/Z1**	1.250,00
Zestaw SL 344	1x 1B	1x 2	1x 3	1x 4	1x 5	1x 6	1x 7		EN	1	30	335	**K344/08/F1**	1.565,00
Zestaw SL 344	1x 1B		1x 3	1x 4		1x 6			EN	1	30	335	**K344/08/Z1**	1.330,00

Poza siłownikami 1 zestaw może zawierać również :

2

AU02700
Plastikowa obudowa lampy
76,00 zł

AU02724
Płytka z żarówką 24Vdc
20,00 zł

3

AU02910
Dwukanałowy radioodbiornik
186,00 zł

4

AU03000
DOMINO nadajnik 4-kanałowy
DTS4334 - 433 MHz
71,00 zł

5

AU01940
Stacyjka kluczykowa z wkładką patentową DCS100
124,00 zł

6

AU02000
Para fotokomórek
DCF180
169,00 zł

7

AJ75800
Tabliczka ostrzegawcza
15,00 zł

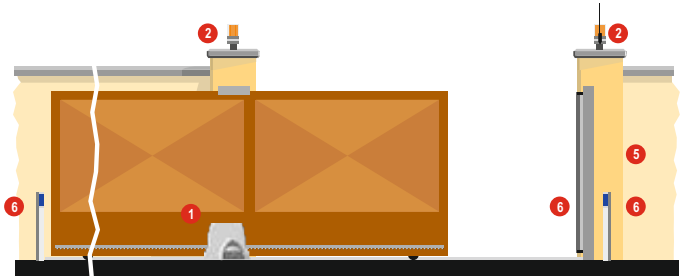

SL 400 - 800

Dane techniczne	SL420 / 430 / 440	SL820 / 830 / 840	SL824 / 844
użytkowanie	prywatne posesje	intensywne	intensywne
częstotliwość użytkowania	30%	60%	90%
zasilanie napędu	230 Vac - 50/60 Hz	230 Vac - 50/60 Hz	24 Vdc
pobór mocy	300W	300W	100W
stopień ochrony	IP55	IP55	IP55
prędkość	147 mm/s - Z = 16 M 4	147 mm/s - Z = 16 M 4	147 mm/s - Z = 16 M 4
max moment obrotowy	10 Nm	22 Nm	12 Nm
nominalny moment obrotowy	8 Nm	15 Nm	6 Nm
regulacja momentu obrotowego	elektroniczna	elektroniczna	elektroniczna
regulacja prędkości	-	-	TAK
max waga skrzydła bramy	400 kg	800 kg	800 kg
zakres temperatury pracy	-20°C +60°C	-20°C +60°C	-20°C +60°C
wyłącznik termiczny	110°C	140°C	-
typ oleju	ATF Dextron III	ATF Dextron III	ATF Dextron III
waga napędu	11 kg	11 kg	11 kg

Wykres zastosowań

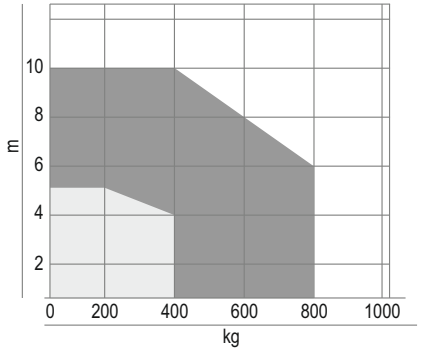

Wymiary

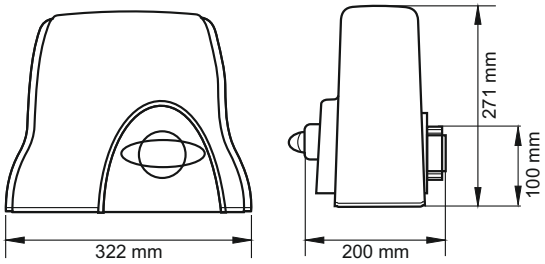

SL 400 - 800

Elektromechaniczne napędy do bram przesuwnych

Szereg napędów zasilanych napięciem 24 Vdc i 230 Vac do bram przesuwnych o ciężarze od 400 kg do 800 kg oraz małej i średniej częstotliwości użytkowania, przeznaczonych do domów jednorodzinnych i małych osiedli.
Bardzo szybki i łatwy w instalacji napęd, wyposażony w urządzenie sterujące.
Konfigurowanie parametrów ruchu bramy, spowolnienia czy funkcji antyzgnieceniowej jest bardzo intuicyjne i bezproblemowe. W związku z tym, seria ta w zupełności spełnia wymogi standardu EN 12453.
Kąpiel olejowa gwarantuje cichą pracę urządzenia i jego niezawodność przez wiele lat.
Wbudowany system odblokowujący umożliwiający ręczne sterowanie bramą (istnieje możliwość założenia zamka z kluczem patentowym).
W wersji zasilanej napięciem 24 Vdc możliwa jest instalacja zestawu akumulatorów, co pozwala na komfortowe otwieranie i zamykanie bramy, nawet w przypadku braku zasilania.

SL 400 - 800

				Ilość sztuk w opakowaniu	Ilość sztuk na palecie	kg	Kod	zł
	SL420	Bez centrali sterującej		1	30	350	**96004...9**	**838,00**
1A	**SL430**	Centrala sterująca **SC230***		1	30	350	**96504...9**	**1.232,00**
1B	**SL440**	Centrala sterująca **SC230***, funkcja antyzgnieceniowa i SOFT STOP	EN	1	30	350	**96404...9**	**1.319,00**
	SL820	Bez centrali sterującej		1	30	350	**96008...9**	**987,00**
1C	**SL830**	Centrala sterująca **SC230***		1	30	350	**96508...9**	**1.356,00**
1D	**SL840**	Centrala sterująca **SC230***, funkcja antyzgnieceniowa i SOFT STOP	EN	1	30	350	**96408...9**	**1.532,00**
	SL824	Bez centrali sterującej		1	30	350	**96008...4**	**1.519,00**
1E	**SL844**	Centrala sterująca **SC24***, funkcja antyzgnieceniowa i SOFT STOP	EN	1	30	350	**96408...4**	**1.769,00**

Nie zawiera płyty fundamentowej

* Specyfikacja techniczna central sterujących na stronie 102 i 103

Akcesoria

AJ00600
Urządzenie odblokowujące z kluczem osobistym
Wybierz wersję klucza
73,00 zł

A90702P
Klucz zapasowy do urządzenia odblokowującego z serii SL
10,00 zł

AJ92190
Płyta fundamentowa dla SL i PASS
73,00 zł

AJ00910
Podstawki pod magnesy
28,00 zł

A90812P
Para dodatkowych magnesów do SL i PASS
73,00 zł

AJ00590
Szybki wałek zębaty - 160 mm/s
Z=18 M 4
66,00 zł

AJ00480
Wałek zębaty - 147 mm/s
Z=16 M 4
101,00 zł

AJ00605
Obudowa na akumulatory umieszczana przy napędzie
129,00 zł

AJ00860
Obudowa IP55 na akumulatory i płytkę ładującą wraz z mocowaniem dla akumulatorów
104,00 zł

AJ00606
24 V płytka ładująca akumulator, do AJ00605
Patrz strona 104
157,00 zł
AJ00608
24 V płytka ładująca akumulator, do AJ00860
Patrz strona 105
157,00 zł

AJ00900
Akumulator 1.9 Ah (12 V)
2 szt. potrzebne do zasilania 24V
91,00 zł

AJ91111
Listwa zębata (V6) z nylonowego włókna ze stalowym rdzeniem o module M4 (max waga bramy 600 kg - cena za metr)
63,00 zł

AJ91112/3
Listwa zębata stalowa (C40) o długości 1 metra i module M4 (30 x 12), cynkowa powłoka i otwory (do bramy powyżej 600 kg), z 12 śrubami mocującymi (cena za metr)
71,00 zł

SL 400 - 800 Zestaw

										Ilość sztuk w opakowaniu	Ilość sztuk na palecie	kg	Kod	zł
Zestaw SL 430	1x 1A	1x 2	1x 3	1x 4	1x 5	1x 6	1x 7			1	30	420	**K431/08/F1**	1.829,00
Zestaw SL 430	1x 1A		1x 3	1x 4		1x 6				1	30	420	**K431/08/Z1**	1.594,00
Zestaw SL 440	1x 1B	1x 2	1x 3	1x 4	1x 5	1x 6	1x 7		EN	1	30	420	**K440/08/F1**	1.925,00
Zestaw SL 440	1x 1B		1x 3	1x 4		1x 6			EN	1	30	420	**K440/08/Z1**	1.690,00
Zestaw SL 830	1x 1C	1x 2	1x 3	1x 4	1x 5	1x 6	1x 7			1	30	420	**K831/08/F1**	1.956,00
Zestaw SL 830	1x 1C		1x 3	1x 4		1x 6				1	30	420	**K831/08/Z1**	1.721,00
Zestaw SL 840	1x 1D	1x 2	1x 3	1x 4	1x 5	1x 6	1x 7		EN	1	30	420	**K840/08/F1**	2.122,00
Zestaw SL 840	1x 1D		1x 3	1x 4		1x 6			EN	1	30	420	**K840/08/Z1**	1.887,00
Zestaw SL 844	1x 1E	1x 2	1x 3	1x 4	1x 5	1x 6	1x 7		EN	1	30	420	**K844/08/F1**	2.413,00
Zestaw SL 844	1x 1E		1x 3	1x 4		1x 6			EN	1	30	420	**K844/08/Z1**	2.178,00

Poza siłownikami 1 zestaw może zawierać również :

2

AU02700
Plastikowa obudowa lampy
76,00 zł

AU02710 / AU02724
Płytka z żarówką
20,00 zł

3

AU02910
Dwukanałowy radioodbiornik
186,00 zł

4

AU03000
DOMINO nadajnik 4-kanałowy
DTS4334 - 433 MHz
71,00 zł

5

AU01940
Stacyjka kluczykowa z wkładką patentową DCS100
124,00 zł

6

AU02000
Para fotokomórek
DCF180
169,00 zł

7
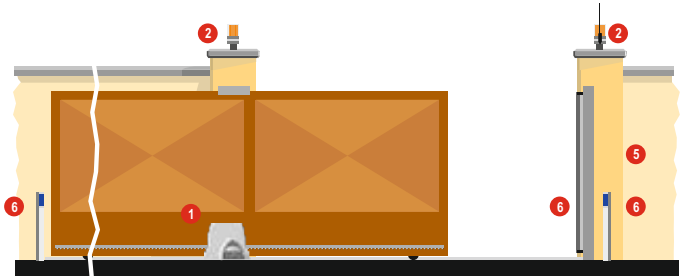
AJ75800
Tabliczka ostrzegawcza
15,00 zł