# MODO500

| Dane techniczne | MODO500 |
|---|---|
| użytkowanie | intensywne |
| częstotliwość użytkowania | 40% |
| zasilanie napędu | 230 Vac - 50/60 Hz |
| pobór mocy | 200W |
| stopień ochrony | IP55 |
| max moment obrotowy | 320 Nm |
| nominalny moment obrotowy | 220 Nm |
| regulacja momentu obrotowego | hydrauliczna |
| prędkość obrotowa skrzydła | 9°/s |
| max kąt otwarcia | 190° |
| wyłącznik termiczny | 100°C |
| zakres temperatury pracy | -20°C +60 C |
| max powierzchnia skrzydła | 10 m² |
| waga napędu | 12 kg |

**Wykres zastosowań**

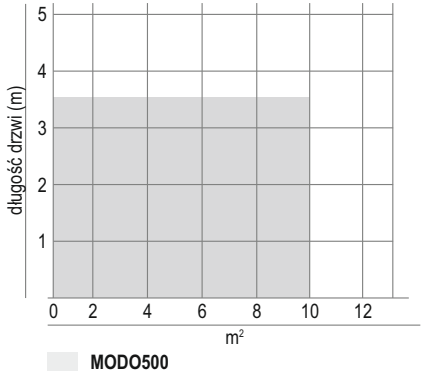


**Wymiary**

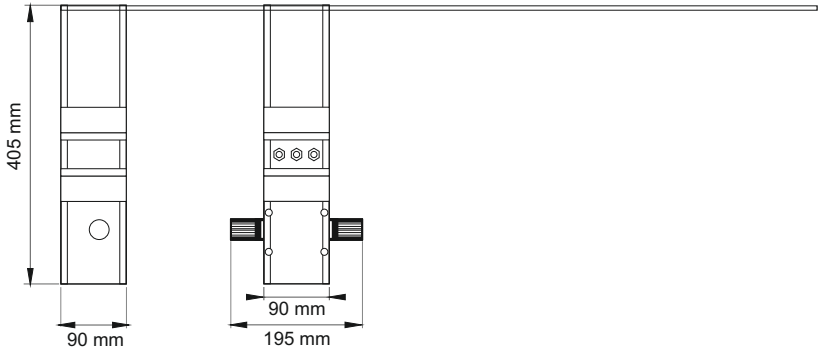

# :MODO500

**Hydrauliczny napęd do drzwi garażowych uchylnych z przeciwwagą**

Napęd hydrauliczny do drzwi garażowych uchylnych z przeciwwagą, zarówno dla prywatnych posesji jak i osiedli.
Stalowa śruba napędowa zapewnia długowieczność napędu. Wbudowane urządzenie odblokowujące napęd w razie sytuacji awaryjnej. Dodatkowo istnieje możliwość regulacji siły. Napęd MODO500 to kompletne, niezawodne i ciche urządzenie, które stanowi właściwy wybór dla specjalnych instalacji.

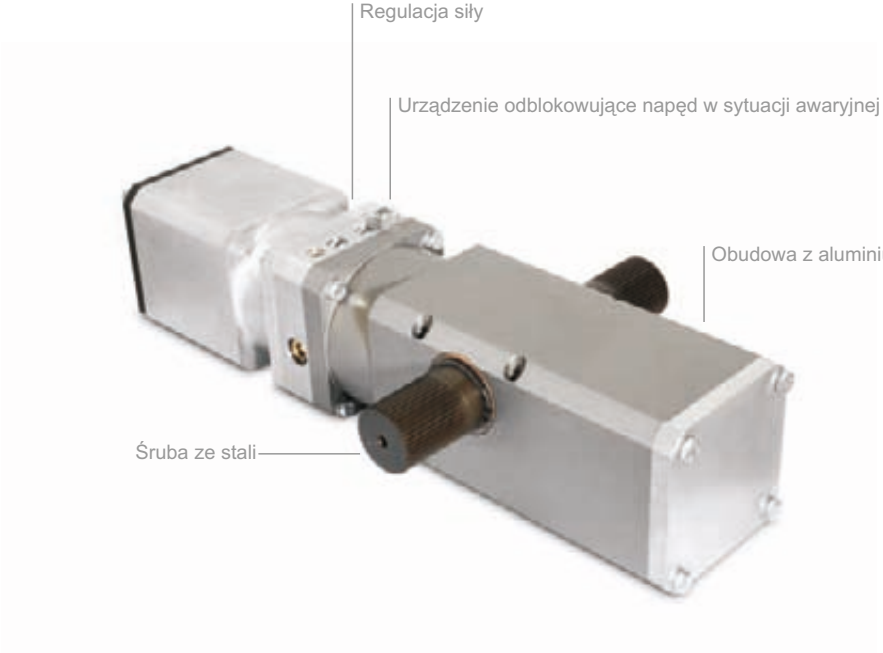

# MODO500

| | | | Ilość sztuk w opakowaniu | Ilość sztuk na palecie | kg | Kod | zł |
|---|---|---|---|---|---|---|---|
| 1 | **MODO 500** | BAC, max powierzchnia 10 m² | 1 | 24 | 308 | **50001** | **2.130,00** |
| 1 | **MODO 500** | * SLAC, max powierzchnia 10 m² | 1 | 24 | 308 | **50002** | **2.130,00** |

* Wersja SLAC wymaga użycia zamka elektrycznego

**BAC** = zablokowana, gdy brama jest otwarta lub zamknięta
**SLAC** = zwolniona, gdy brama jest otwarta lub zamknięta

**Akcesoria**

**AJ0001**
Zestaw instalacyjny dla 1 napędu z prostym ramieniem i jedną parą podłużnic o wysokości 2.5 m
**602,00 zł**

**AJ0002**
Zestaw instalacyjny dla 2 napędów z prostym ramieniem i dwoma parami podłużnic o wysokości 2.5 m
**713,00 zł**

**AJ00031**
Zestaw instalacyjny dla 1 napędu z okrągłym ramieniem i jedną parą podłużnic o wysokości 2.5 m
**703,00 zł**

**AJ00041**
Zestaw instalacyjny dla 2 napędów z okrągłym ramieniem i dwoma parami podłużnic o wysokości 2.5 m
**830,00 zł**

**Zamek elektryczny 12 Vdc**
Patrz strona 128

**Rekomendowane centrale sterujące:**
AS05060 (BA 100)
Patrz strona 94

# :MODO500

## Przykładowa instalacja

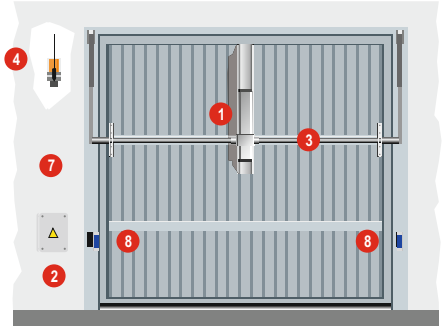


1

**Napęd**
Patrz strona 60

2

**Rekomendowane centrale sterujące:**
AS05060 (BA 100)
Patrz strona 94

3

**Zestaw instalacyjny**
Patrz strona 60

4

**AU02700**
Plastikowa obudowa lampy
**76,00 zł**

**AU02710**
Płytka z żarówką 230 Vac
**20,00 zł**

5

**AU02910**
Dwukanałowy radioodbiornik
**186,00 zł**

6

**AU03000**
DOMINO nadajnik 4-kanałowy
DTS4334 433 MHz
**71,00 zł**

7

**AU01940**
Stacyjka kluczykowa z wkładką patentową DCS100
**124,00 zł**

8

**AU02000**
Para fotokomórek
DCF180
**169,00 zł**