GROUND

Dane techniczne	GROUND610	GROUND624
użytkowanie	prywatne posesje	intensywne
częstotliwość użytkowania	30%	40%
zasilanie napędu	230 Vac - 50/60 Hz	24 Vdc
pobór mocy	400W	150W
stopień ochrony	IP67	IP67
max moment obrotowy	600 Nm	450 Nm
nominalny moment obrotowy	400 Nm	300 Nm
regulacja momentu obrotowego	elektroniczna	elektroniczna
regulacja prędkości	TAK **	TAK **
prędkość obrotowa skrzydła	7°/s	7°/s
max kąt otwarcia	135°	135°
zakres temperatury pracy	-20°C +60°C	-20°C +60°C
wyłącznik termiczny	150°C	-
max długość skrzydła bramy	3.5 m *	3.5 m *
max waga skrzydła bramy	600 kg	600 kg
waga napędu	12 kg	12 kg

* w przypadku bram o skrzydłach zabudowanych, z wgłębieniami albo dłuższych niż 2,5m zaleca się zastosowanie zamka elektrycznego
** dzięki odpowiedniej centrali sterującej : BA230 dla GROUND610, BA24 dla GROUND624

Wykres zastosowań

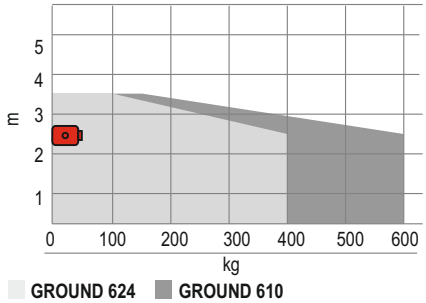

Zamek elektryczny

Wymiary

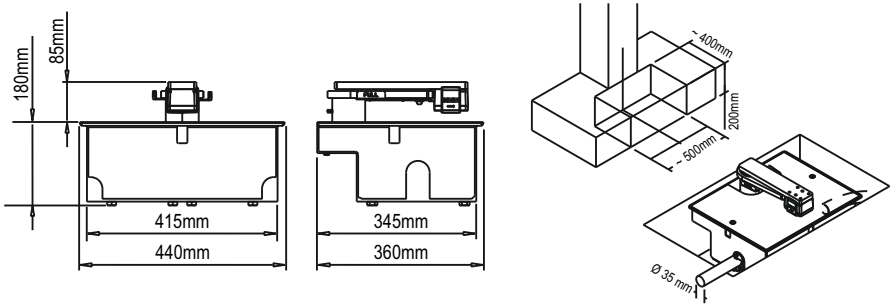

: GROUND

Podziemny napęd elektromechaniczny do bram skrzydłowych

Elektromechaniczny napęd podziemny jest dostępny w wersji 24 Vdc lub 230 Vac do bram o długości skrzydła do 3,5 m. Wbudowane wyłączniki krańcowe zapewniają możliwość łatwej kontroli ruchu bramy z obsługą funkcji SOFT STOP. System bezpieczeństwa spełnia wymogi norm EN 12453.

GROUND posiada również nowe urządzenie odblokowujące na wypadek awarii, z kluczem osobistym i wkładką o europejskim profilu. Napęd pozwala na otwarcie bramy pod kątem 135 stopni, co sprawa, że jest on unikalny na rynku. Solidnie, prosto i niezawodnie, ale przede wszystkim: GIBIDI!

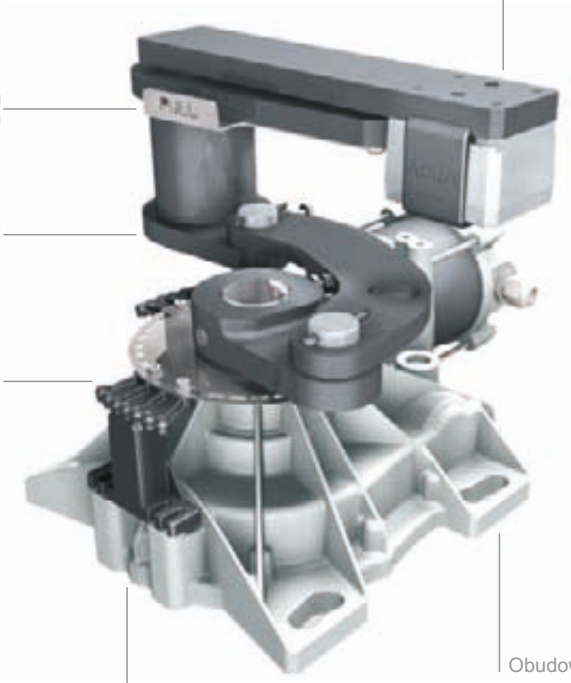

GROUND

				Ilość sztuk w opakowaniu	Ilość sztuk na palecie	kg	Kod	zł
1A	**GROUND 610**	230 Vac z wyłącznikami krańcowymi		1	35	420	**20010**	**1.250,00**
1B	**GROUND 624**	24 Vdc z wyłącznikami krańcowymi	EN	1	35	420	**20024**	**1.409,00**

Dźwignie i akcesoria montażowe nie są dołączone do napędu

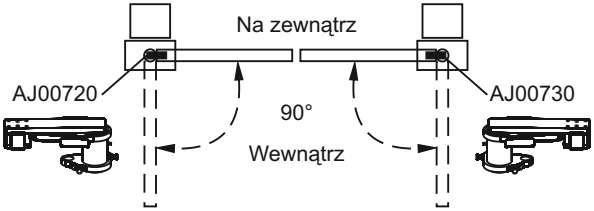

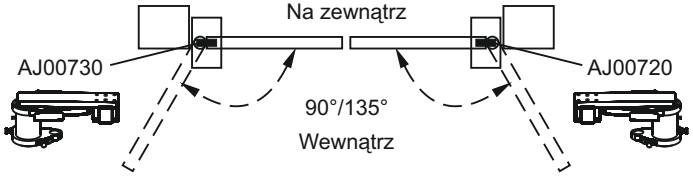

Akcesoria

AJ49100
Skrzynka fundamentowa stalowa, ocynkowana, malowana proszkowo. Dołączona pokrywa (16 szt. na palecie, 240 kg).
422,00 zł

AJ00720
Prawa, zewnętrzna dźwignia do odblokowania napędu
513,00 zł

AJ00730
Lewa, zewnętrzna dźwignia do odblokowania napędu
513,00 zł

AJ00680
Podwójna wkładka patentowa o europejskim profilu do odblokowania GROUND
61,00 zł

AJ00740
Zestaw akcesoriów montażowych
185,00 zł

AJ00860
Obudowa IP55 na akumulatory i płytkę ładującą wraz z mocowaniem dla akumulatorów
104,00 zł

AJ00608
24 V płytka ładująca akumulator, do AJ00860
Patrz strona 105
157,00 zł

AJ00900
Akumulator 1.9 Ah (12 V)
2 szt. potrzebne do zasilania 24V
91,00 zł

Zamek elektryczny
12 Vdc (GROUND610)
24 Vdc (GROUND624)
Patrz strona 128

Rekomendowane centrale sterujące dla GROUND 610:
AS05550 (BA 230)
AS05060 (BA 100)
Patrz strony 93 - 94

Rekomendowane centrale sterujące dla GROUND 624:
AS05100 (BA 24)
Patrz strona 95

GROUND Zestaw

															Kod	zł
Zestaw GROUND610	2x 1A	2x 2	1x 3	2x 4	1x 5A	1x 6	1x 7	1x 8	1x 9	1x 10	1x 11				**K610/08/F1**	**5.127,00**
Zestaw GROUND610	2x 1A	2x 2	1x 3	2x 4	1x 5A		1x 7	1x 8		1x 10					**K610/08/Z1**	**4.892,00**
Zestaw GROUND624	2x 1B	2x 2	1x 3	2x 4	1x 5B	1x 6	1x 7	1x 8	1x 9	1x 10	1x 11		EN		**K624/08/F1**	**5.400,00**
Zestaw GROUND624	2x 1B	2x 2	1x 3	2x 4	1x 5B		1x 7	1x 8		1x 10			EN		**K624/08/Z1**	**5.165,00**

Zestaw jest dostarczany w oddzielnych paczkach

Poza siłownikami 1 zestaw może zawierać również :

2

AJ49100
Skrzynka fundamentowa stalowa, ocynkowana, malowana proszkowo.

3

AJ00720
Prawa, zewnętrzna dźwignia do odblokowania napędu z wkładką patentową
AJ00730
Lewa, zewnętrzna dźwignia do odblokowania napędu z wkładką patentową

4

AJ00740
Zestaw akcesoriów montażowych

5A

AS05550
(dla GROUND 610)
Centrala sterująca BA 230

5B

AS05100
(dla GROUND 624)
Centrala sterująca BA 24

6

AU02700
Plastikowa obudowa lampy
76,00 zł

AU02710 / AU02724
Płytka z żarówką
20,00 zł

7

AU02910
Dwukanałowy radioodbiornik
186,00 zł

8

AU03000
DOMINO nadajnik 4-kanałowy DTS4334 - 433 MHz
71,00 zł

9

AU01940
Stacyjka kluczykowa z wkładką patentową DCS100
124,00 zł

10

AU02000
Para fotokomórek DCF180
169,00 zł

11
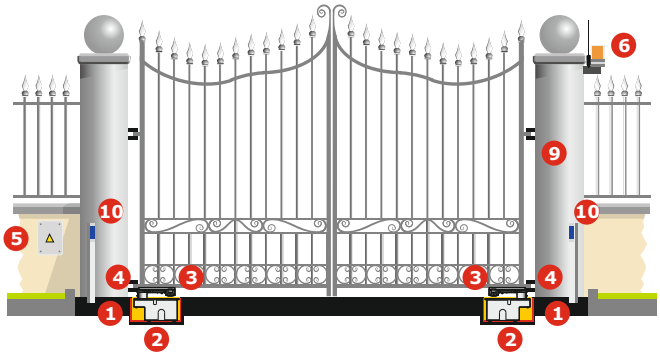
AJ75800
Tabliczka ostrzegawcza
15,00 zł