F1/T

Napędy	1 napęd trójfazowy 380 Vac (max 800W)
Zasilanie	380 Vac + N
Bramy skrzydłowe	-
Bramy przesuwne	PASS2500/380
Drzwi uchylne	-
Szlabany	-
Słupy wysuwane	-
Żaluzje i rolety	-
Funkcja furtki	-
Regulacja siły	-
Funkcja spowolnienia	-
Funkcja antyzgnieceniowa	-
Wejście na urządzenie bezpieczeństwa	TAK
Wejście fotokomórek	1
Wyłącznik krańcowy	2
Programowanie	Trymery i przełączniki DIP
Zamek elektryczny	-

Więcej informacji o funkcjach na stronie 109

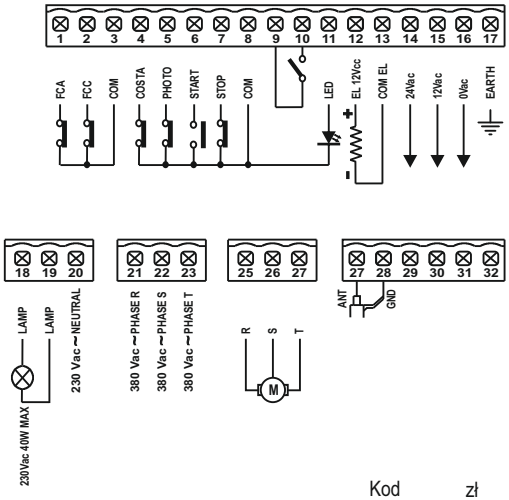

		Kod	zł
F1/T	Centrala sterująca z przełącznikiem blokady drzwi	**61000**	**1.404,00**
F1/T	Centrala sterująca bez przełącznika blokady drzwi	**62000**	**1.234,00**