CL 100

Sterowanie	Lampa wewnętrzna lub elektromagnesy
Zasilanie	12/24 V ac/dc
Bramy skrzydłowe	TAK
Bramy przesuwne	TAK
Drzwi uchylne	TAK
Szlabany	TAK
Słupy wysuwane	TAK
Żaluzje i rolety	TAK
Regulacja siły	-
Funkcja spowolnienia	-
Funkcja antyzgnieceniowa	-
Wejście na urządzenie bezpieczeństwa	-
Wejście fotokomórek	-
Wyłącznik krańcowy	-
Programowanie	Trymery i przełączniki DIP
Wbudowane radio	-

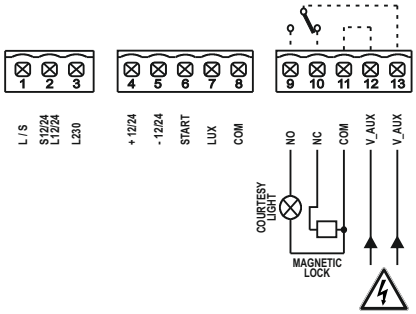

		Kod	zł
CL 100	Płytka do lampy wewnętrznej (obudowa plastikowa DRR2000 nie jest dołączona)	**AS05200**	**149,00**