BARR500

Dane techniczne	BARR524	BARR526
użytkowanie	intensywne	intensywne
częstotliwość użytkowania	50%	60%
zasilanie napędu	● 24 Vdc	● 24 Vdc
max pobór mocy	150W	200W
stopień ochrony	IP55	IP55
zakres temperatury pracy	-20°C +60°C	-20°C +60°C
wyłącznik termiczny	-	-
czas otwierania	5 s	1,8 s
regulacja momentu obrotowego	elektroniczna	elektroniczna
zabezpieczenie antyzgnieceniowe	TAK (z listwą ochronną)	TAK (z listwą ochronną)
wyłącznik krańcowy	2 - otwierania i zamykania	2 - otwierania i zamykania
długość ramienia	2,00/6,00 m	2,00/3,00 m
waga napędu	45 kg	45 kg

BARR500 dostarczany jest w wersji prawostronnej.
W celu modyfikacji i dostosowania wersji szlabanu skontaktuj się z działem wsparcia technicznego.

Wymiary

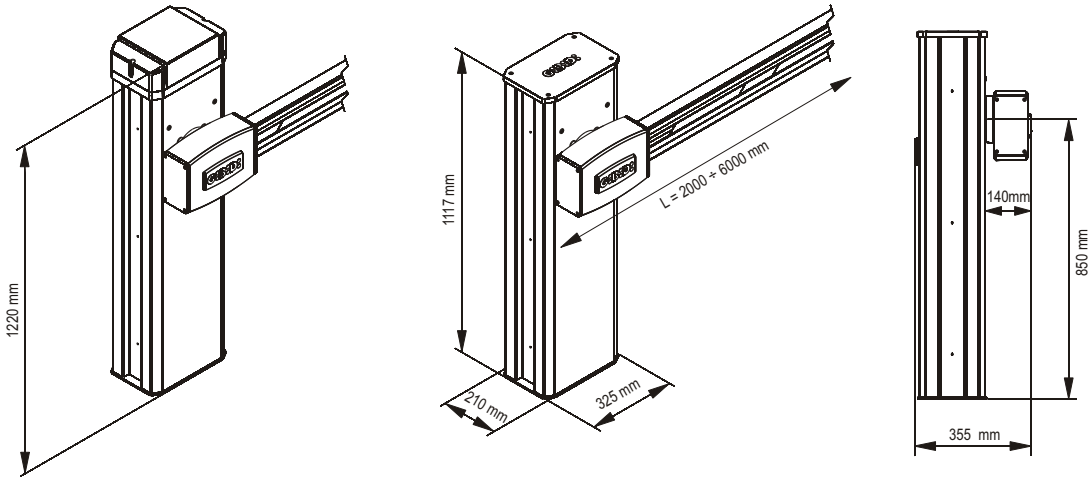

BARR500

Szlaban elektromechaniczny

Nowy, elektromechaniczny szlaban zasilany napięciem 24Vdc, do intensywnych zastosowań. Umożliwia proste sterowanie aluminiowymi ramionami do 6m przy dużej prędkości otwierania. Spowolnienie podczas otwierania i zamykania, możliwość zainstalowania listw ochronnych oraz lamp sygnalizacyjnych gwarantuje wysoki poziom bezpieczeństwa i adaptację do norm EN 12453. Nowoczesne wzornictwo połączone z nowymi rozwiązaniami technologicznymi.
BARR500 to najnowsza propozycja GIBIDI.

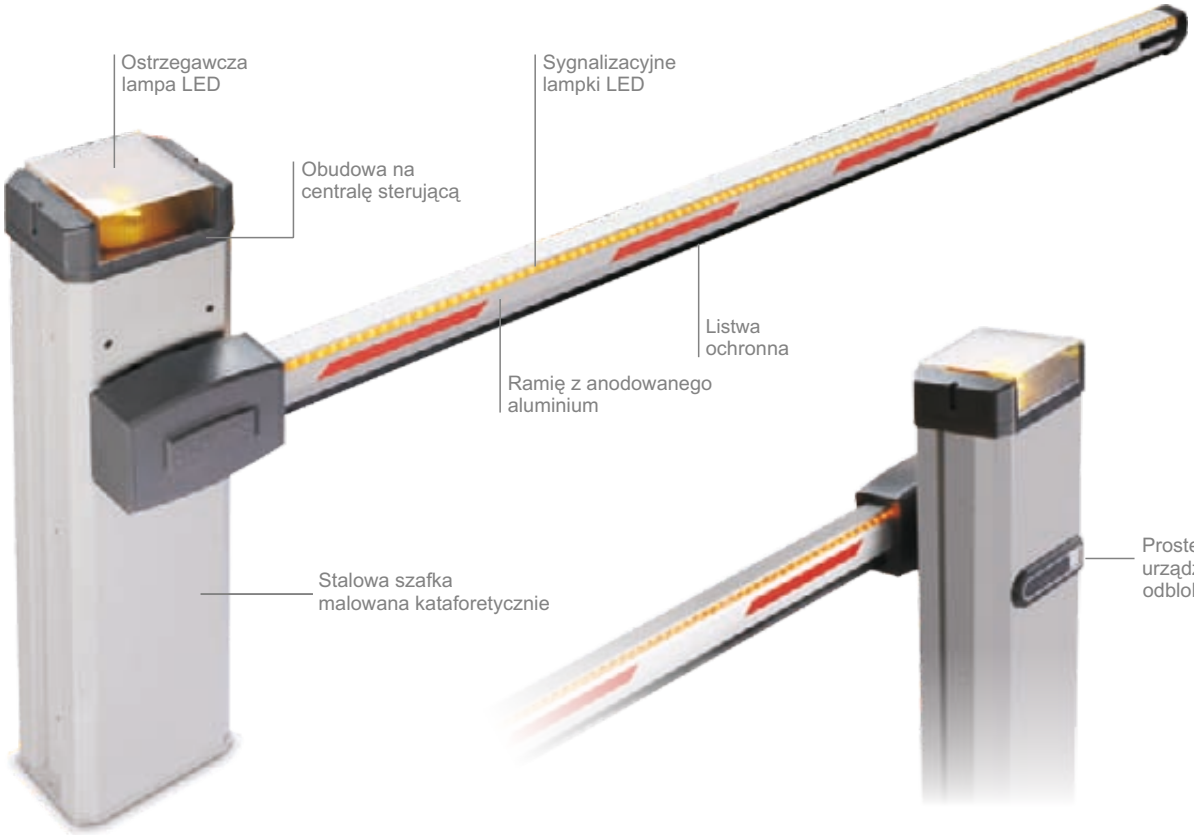

BARR500

				Ilość sztuk w opakowaniu	Ilość sztuk na palecie	kg	Kod	zł
1	**BARR 524**	24 Vdc bez centrali sterującej	EN	1	8	360	**11524D-S.2**	3.561,00
1	**BARR 544**	24 Vdc z centralą sterującą	EN	1	8	375	**11524D-S.2C**	3.856,00
1	**BARR 526**	24 Vdc bez centrali sterującej, szybka wersja	EN	1	8	360	**11524VD-S.2**	3.690,00
1	**BARR 546**	24 Vdc z centralą sterującą, szybka wersja	EN	1	8	375	**11524VD-S.2C**	3.972,00

Element łączeniowy AJ01000 nie jest zawarty w zestawie.

Akcesoria do ramienia, wymiary 100x66

AB13000
Ramię 100x66x2290 mm z aluminium. L=2m, z czerwonymi paskami przylepnymi oraz pokrywą
430,00 zł

AB13010
Ramię 100x66x3290 mm z aluminium. L=3m, z czerwonymi paskami przylepnymi oraz pokrywą
526,00 zł

AB13020
Ramię 100x66x4290 mm z aluminium. L=4m, z czerwonymi paskami przylepnymi oraz pokrywą
621,00 zł

AB13030
Ramię 100x66x6000 mm z aluminium. L=5,7m, z czerwonymi paskami przylepnymi oraz pokrywą
813,00 zł

AJ01000
Element łączeniowy do ramienia 100x66 mm
141,00 zł

AJ01050
Ruchoma podpora do ramienia 100x66 mm. Do użytku z produktem AJ01140.
196,00 zł

AJ01130
Złącze do łamanego ramienia. Wymiary ramienia 100x66 mm. Nie zaleca się używania z szybką wersją.
417,00 zł

AJ01140
Obudowa na AJ01000 z pokrywą na ramię, zalecana przy instalacji lampek i listw
77,00 zł

AJ01150
Zestaw lampek do ramienia 2 m, ze złączem i pokrywą. Do użytku z produktem AJ01140
133,00 zł

AJ01160
Zestaw lampek do ramienia 3 m, ze złączem i pokrywą. Do użytku z produktem AJ01140
155,00 zł

AJ01170
Zestaw lampek do ramienia 4 m, ze złączem i pokrywą. Do użytku z produktem AJ01140
176,00 zł

AJ01180
Zestaw lampek do ramienia 6 m, ze złączem i pokrywą. Do użytku z produktem AJ01140
219,00 zł

AJ01270
Zestaw listw 8K2 do ramienia 2m. Do użytku z produktem AJ01140
398,00 zł

AJ01280
Zestaw listw 8K2 do ramienia 3m. Do użytku z produktem AJ01140
505,00 zł

AJ01290
Zestaw listw 8K2 do ramienia 4m. Do użytku z produktem AJ01140
611,00 zł

AJ01300
Zestaw listw 8K2 do ramienia 6m. Do użytku z produktem AJ01140
787,00 zł

AS05200
Centrala sterująca lampkami na ramieniu
149,00 zł

AU02600
Obudowa na radioodbiornik lub centralę sterującą lampkami
28,00 zł

BARR500

Akcesoria do ramienia, wymiary 80x40

AB13040
Ramię 80x40x2290 mm
z aluminium. L=2m,
z czerwonymi paskami
przylepnymi
304,00 zł

AB13050
Ramię 80x40x3290 mm
z aluminium. L=3m,
z czerwonymi paskami
przylepnymi
412,00 zł

AB13060
Ramię 80x40x4290 mm
z aluminium. L=4m,
z czerwonymi paskami
przylepnymi
519,00 zł

AB13070
Ramię 80x40x6290 mm
z aluminium. L=6m,
z czerwonymi paskami
przylepnymi
731,00 zł

AJ01010
Element łączeniowy do
ramienia 80x40 mm
157,00 zł

AJ01260
Ruchoma podpora do ramienia
80x40 mm, malowana.
182,00 zł

Wspólne akcesoria

AJ01060
Lampa sygnalizacyjna
z diodami LED 24 Vdc
180,00 zł

AJ01080
Wentylator do obudowy centrali
sterującej szlabanu
40,00 zł

AJ01100
Płyta do montażu akcesoriów
wewnątrz obudowy szlabanu
118,00 zł

AJ01030
Urządzenie odblokowujące
z kluczem osobistym
Pytaj o wersję klucza.
64,00 zł

AJ01040
Płyta fundamentowa
157,00 zł

AJ01020
Stała podpora z widełkami, do
obu typów ramion, malowana
176,00 zł

11106
Aluminiowa zasłona
zabezpieczająca, moduł 2m.
Nie zaleca się używania
z szybką wersją.
206,00 zł (za metr)

AJ00860
Obudowa IP55 na akumulatory
i płytkę ładującą wraz z
mocowaniem dla akumulatorów
104,00 zł

AJ00608
24 V płytka ładująca
akumulator, do AJ00860
Patrz strona 105
157,00 zł

AJ00900
Akumulator 1.9 Ah (12 V)
2 szt. potrzebne do zasilania 24V
91,00 zł

VEGA
Kamera do odczytu
rejestracji samochodowych

BARR500

Wybór sprężyny	1400N	3100N	4300N	5700N	7400N	8500N
Typ sprężyny	A	B	C	D	E	F
Kod	AJ01210	AJ01220	AJ01230	AJ01240	AJ01250	AJ01330
Cena	67,00 zł	67,00 zł	103,00 zł	135,00 zł	135,00 zł	172,00 zł

DOSTĘPNE WERSJE RAMION 100x66 mm

	Długość ramienia (m)								
	2	2.5	3	3.5	4	4.5	5	5.5	6
Ramię	A	A	A	B	B	C	D	D	E
Ramię + Lampki	A	A	A	B	C	C	D	E	E
Ramię + Listwa ochronna	A	A	B	B	C	D	E	E	F
Ramię + Listwa ochronna + Lampki	A	A	B	B	C	D	E	F	F
Ramię + Ruchoma podpora	A	A	B	B	C	D	E		
Ramię + Ruchoma podpora + Lampki	A	A	B	B	C	D	E		
Ramię + Ruchoma podpora + Listwa ochronna	A	A	B	C	D	E	E		
Ramię + Ruchoma podpora + Listwa ochronna + Lampki	A	B	B	C	D	E	F		
Ramię + Zasłona	A	A	B	B	C	D	E	E	F
Ramię + Zasłona + Lampki	A	A	B	B	C	D	E	F	F
Ramię + Zasłona + Ruchoma podpora	A	B	B	C	D	E	E		
Ramię + Zasłona + Ruchoma podpora + Lampki	A	B	B	C	D	E	F		
Ramię łamane		B	B	B	C				
Ramię łamane + Lampki		B	B	C	D				
Ramię łamane + Listwa ochronna		B	B	B	D				
Ramię łamane + Listwa ochronna + Lampki		B	B	C	D				
Ramię łamane + Ruchoma podpora		B	B	C	D				
Ramię łamane + Ruchoma podpora + Lampki		B	B	C	D				
Ramię łamane + Ruchoma podpora + Listwa ochronna + Lampki		B	B	C	D				

DOSTĘPNE WERSJE RAMION 80x40 mm

	Długość ramienia (m)								
	2	2,5	3	3,5	4	4,5	5	5,5	6
Ramię	A	A	A	A	B	B	B	C	D
Ramię + Listwa ochronna	A	A	A	B	B	C	C	D	E
Ramię + Ruchoma podpora	A	A	A	B	B	B	C	C	D
Ramię + Listwa ochronna + Ruchoma podpora	A	A	B	B	B	C	D	D	E
Ramię + Zasłona	A	A	A	B	B	C	D	D	E
Ramię + Zasłona + Ruchoma podpora	A	A	B	B	B	C	D	D	E

BARR500

Przykładowa instalacja

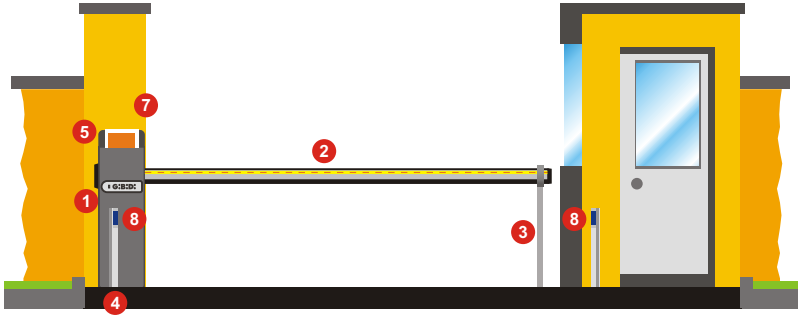

1

Szlaban
Patrz strona 72

1

Sprężyna do wyważenia ramienia szlabanu 100x66
Obejrzyj stronę 74, aby dobrać odpowiednią sprężynę.

2

Ramię szlabanu 100x66
Patrz strona 72

2

AJ01000
Element łączeniowy do ramienia 100x66 mm
141,00 zł

2

AJ01140
Obudowa na AJ01000 z pokrywą na ramię
77,00 zł

2

Lampki do ramienia 100x66
Patrz strona 72

2

AS05200
Centrala sterująca lampkami na ramieniu
149,00 zł

3

Podpory ramion 100x66
Patrz strony 72 oraz 73

4

AJ01040
Płyta fundamentowa
157,00 zł

5

AJ01060
Lampa sygnalizacyjna z diodami LED 24 Vdc
180,00 zł

5

AU02910
Dwukanałowy radioodbiornik
186,00 zł

6

AU03000
DOMINO nadajnik 4-kanałowy DTS4334 433 MHz
71,00 zł

7

AU01940
Stacyjka kluczykowa z wkładką patentową DCS100
124,00 zł

8

AU02000
Para fotokomórek DCF180
169,00 zł