BA 230

zgodny z EN 12453

Napędy	1 lub 2 napędy 230 Vac 3W (max 700W)
Zasilanie	220-230 Vac
Bramy skrzydłowe	TOP291 - TOP391 - TOP441 - FLOOR810 - GROUND610 - BL230 - ART5000
Bramy przesuwne	PASS1220 - PASS1820 - SL420 - SL820 (**Także podwójne bramy przesuwne**)
Drzwi uchylne	MODO500 - AUTOBOX3000
Szlabany	
Słupy wysuwane	TOUCHE120 -TOUCHE275
Żaluzje i rolety	MPS 120 - MPS 120E - MPS 160 - MPS 160E - MPS 240 - MPS 240E
Funkcja furtki	TAK
Regulacja siły	TAK
Funkcja spowolnienia	TAK
Funkcja antyzgnieceniowa	-
Wejście na urządzenie bezpieczeństwa	TAK
Wejście fotokomórek	2
Wyłącznik krańcowy	4 wejścia
Programowanie	Cyfrowe
Zamek elektryczny	TAK - także 2 oddzielne

Więcej informacji o funkcjach na stronie 108

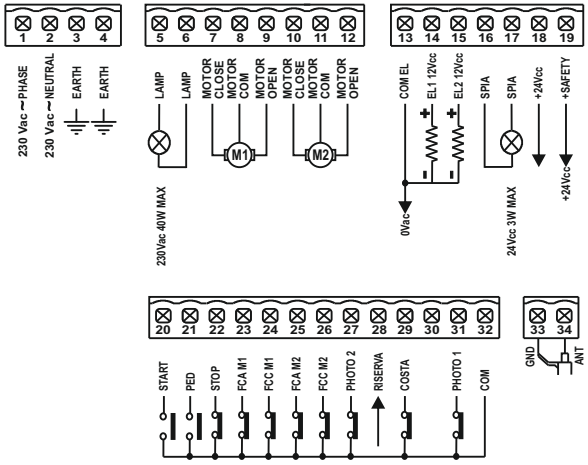

		Kod	zł
BA 230	Centrala sterująca	**AS05550**	**698,00**