# AUTOBOX

| Dane techniczne | AUTOBOX3000 | AUTOBOX3024 |
|---|---|---|
| użytkowanie | prywatne posesje | intensywne |
| częstotliwość użytkowania | 30% | 40% |
| zasilanie napędu | 230 Vac - 50/60 Hz | 24 Vdc |
| pobór mocy | 200W | 100W |
| stopień ochrony | IP40 | IP40 |
| prędkość obrotowa skrzydła | 7.8°/s | 5.6°/s |
| max moment obrotowy | 250 Nm | 250 Nm |
| nominalny moment obrotowy | 200 Nm | 200 Nm |
| regulacja momentu obrotowego | elektroniczna | elektroniczna |
| max powierzchnia skrzydła | 7 $m^2$ | 7 $m^2$ |
| zakres temperatury pracy | -20°C +60°C | -20°C +60°C |
| wyłącznik termiczny | 140°C | - |
| wbudowana lampa | TAK | TAK |
| wyłącznik krańcowy | 2 - otwierania i zamykania | 2 - otwierania i zamykania |
| waga napędu | 8.6 kg | 8.6 kg |

**Wykres zastosowań**

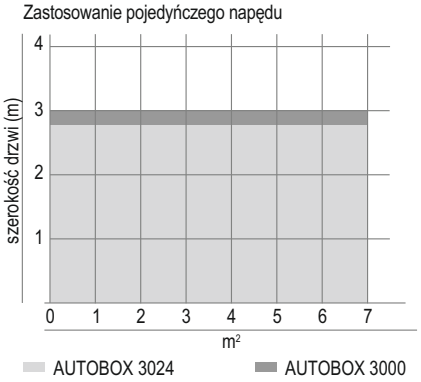


**Wymiary**

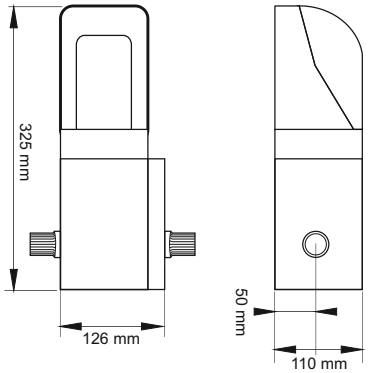

# : AUTOBOX

**Elektromechaniczny napęd do drzwi garażowych uchylnych z przeciwwagą**

Idealny produkt do drzwi garażowych uchylnych z przeciwwagą, zarówno dla prywatnych posesji jak i małych osiedli.
Elegancki i kompaktowy, łatwy w instalacji, zaopatrzony w lampę i wyłączniki krańcowe.
Nowe, innowacyjne mechanizmy zapewniają cichą, wydajną i niezawodną pracę przez lata.
Urządzenie odblokowujące w razie awarii jest przystosowane do połączenia go z klamką bramy.

Szeroka gama urządzeń sterujących zapewnia możliwość dowolnej regulacji siły i funkcji spowolnienia, tak aby zapewnić najwyższy poziom ochrony i spełnić normy EN 12453.
W wersji 24 Vdc można zastosować zestaw akumulatorów, który umożliwia komfortowe otwieranie i zamykanie bramy, nawet w przypadku braku zasilania.

# AUTOBOX

| | | | | Ilość sztuk w opakowaniu | Ilość sztuk na palecie | kg | Kod | zł |
|---|---|---|---|---|---|---|---|---|
| 1 | **AUTOBOX 3000** | 2 wyłączniki krańcowe | | 1 | 30 | 278 | **50300** | **1.287,00** |
| 1 | **AUTOBOX 3024** | 2 wyłączniki krańcowe | EN | 1 | 30 | 278 | **50300...4** | **1.459,00** |

**Akcesoria**

**AJ00861**
Zestaw odblokowujący do ręcznego manewrowania bramą z zewnątrz
**56,00 zł**

**AJ00370**
Zestaw instalacyjny dla 1 napędu z prostym ramieniem
Podłużnica 2000 mm
**551,00 zł**

**AJ00380**
Zestaw instalacyjny dla 2 napędów z prostym ramieniem
Podłużnica 2000 mm
**594,00 zł**

**AJ00391**
Zestaw instalacyjny dla 1 napędu z okrągłym ramieniem
Podłużnica 2000 mm
**655,00 zł**

**AJ00401**
Zestaw instalacyjny dla 2 napędów z okrągłym ramieniem
Podłużnica 2000 mm
**726,00 zł**

**AJ00860**
Obudowa IP55 na akumulatory i płytkę ładującą wraz z mocowaniem dla akumulatorów
**104,00 zł**

**AJ00608**
24 V płytka ładująca akumulator, do AJ00860
Patrz strona 105
**157,00 zł**

**AJ00900**
Akumulator 1.9 Ah (12 V)
2 szt. potrzebne do zasilania 24V
**91,00 zł**

**Rekomendowane centrale sterujące dla AUTOBOX 3000:**
AS05060 (BA 100)
Patrz strona 94

**Rekomendowane centrale sterujące dla AUTOBOX 3024:**
AS05030 (BSC 24)
Patrz strona 96

# AUTOBOX

**Przykład instalacji**

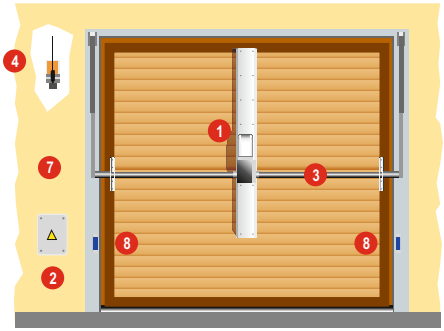


1

**Napęd**
Patrz strona 56

2

**Rekomendowane centrale sterujące dla AUTOBOX 3000:**
AS05060 (BA 100)
Patrz strona 94

2

**Rekomendowane centrale sterujące dla AUTOBOX 3024:**
AS05030 (BSC 24)
Patrz strona 96

3

**Zestaw instalacyjny**
Patrz strona 56

4

**AU02700**
Plastikowa obudowa lampy
**76,00 zł**

**AU02710 / AU02724**
Płytka z żarówką
**20,00 zł**

5

**AU02910**
Dwukanałowy radioodbiornik
**186,00 zł**

6

**AU03000**
DOMINO nadajnik 4-kanałowy
DTS4334 433 MHz
**71,00 zł**

7

**AU01940**
Stacyjka kluczykowa z wkładką patentową DCS100
**124,00 zł**

8

**AU02000**
Para fotokomórek
DCF1800
**169,00 zł**